ROTHENBERGER
INDUSTRIAL

Art. Nr. 035501

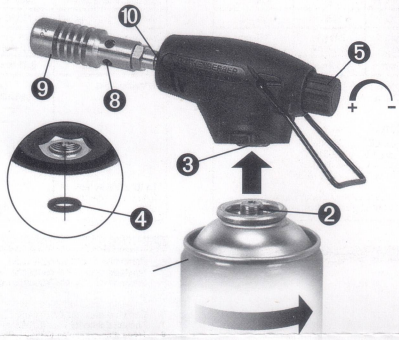

Art. Nr. 035555

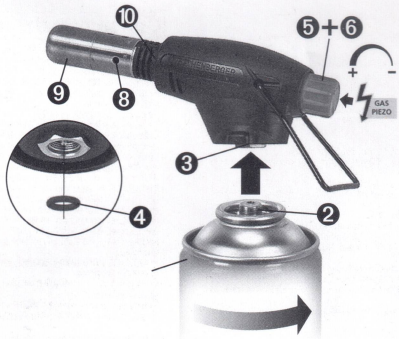

Art. Nr. 030813E/F

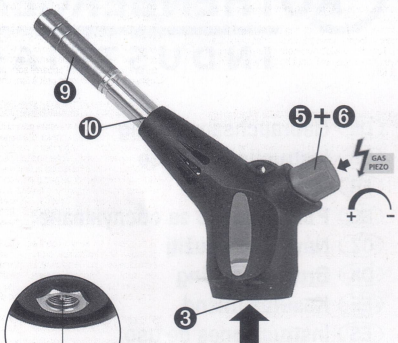

Art. Nr. 520854E

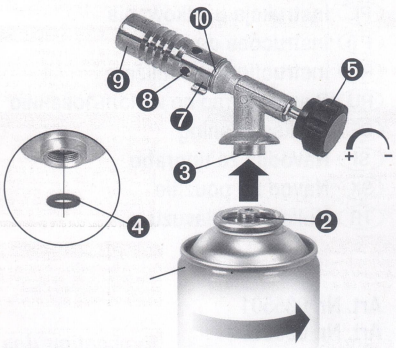

DE Einführung

Wichtig: Lesen Sie diese Gebrauchsanleitung aufmerksam durch, um sich mit dem Gerät vertraut zu machen, bevor Sie den Gasbehälter anschließen. Bewahren Sie die Anweisung auf, um sie von Neuem lesen zu können.

TECHNISCHE DATEN

	Rofire (Art. 035501)	Rofire Piezo (Art. 035555)	Power Mapp (Art. 030813E/F)	Lötbrenner "Hot Pack" (Art. 520854E)
Gerätekategorie	Unmittelbarer Druck der Druckgaspackung (Gasmischung)			
Flammentemperatur *	1800 °C	1950 °C	1600 °C	1800 °C
Betriebstemperatur *	710 °C	750 °C	> 1250 °C	650 °C
Gasverbrauch bei normaler Verwendung	176 g/h (2,2 kW)	140 g/h (1,8 kW)	220 g/h (2,84 kW)	140 g/h (1,8 kW)
Düsen-Durchmesser	0,35 mm	0,25 mm	0,28 mm	0,30 mm
Gaskartusche	Dieses Gerät darf ausschließlich mit folgenden ROTHENBERGER Einweg-Druckgaspackungen verwendet werden: Bezeichnung / Art. Nr.: "Minigas 100" 035504; "Multigas 300" 035510; "Maxigas 400" 035570; "MAPP® Gas" 035551A/B/C. Es kann gefährlich sein, zu versuchen, andersartige Gasbehälter anzuschließen.			
* Temperatur variiert je nach verwendeter Gassorte				

TEILEBEZEICHNUNG (SIEHE ABBILDUNGEN)

1. Druckgaspackung
2. Gewindeventil der Druckgaspackung
3. Geräteventil / Regelventil
4. Dichtung
5. Gasregler (Einstellknopf)
6. Piezo-Zündknopf (035555, 030813E/F)
7. Luftzufuhrregulierungsring (520854E)
8. Luftzufuhrlöcher (035501, 035555, 520854E)
9. Brenner
10. Düse (nicht sichtbar, innen liegend)

Einige Details der Abbildungen im vorliegenden Handbuch können dem gelieferten Gerät evtl. nicht ganz genau entsprechen. Der Hersteller behält sich die Möglichkeit vor, eventuelle Änderungen ohne Vorankündigung durchzuführen.

VERWENDUNGSZWECK

Dieses Gerät ist zum Löten konzipiert. Das Gerät darf nur gemäß der Anweisungen in dieser Anleitung und zu keinem anderen Zweck verwendet werden.

Sicherheitshinweise

- Überzeugen Sie sich vor Anschluss des Gasbehälters, dass die Dichtung zwischen dem Gerät und dem Gasbehälter vorhanden und in einem guten Zustand ist (Siehe Teilezeichnung, Nr. 4).
- Benutzen Sie kein Gerät mit beschädigten oder abgenutzten Dichtungen.
- Benutzen Sie kein Gerät, das leck oder schadhaft ist oder das nicht ordnungsgemäß arbeitet.
- Das Gerät darf nur in einem gut belüfteten Raum betrieben werden. Dabei gelten die nationalen Anforderungen
  - für die Versorgung mit Verbrennungsluft und
  - um die Ansammlung von gefährlichen Mengen an unverbranntem Gas zu vermeiden
- Dieses Gerät muss in sicherer Entfernung von entzündbaren Stoffen betrieben werden. Halten Sie einen sicheren Abstand zu brennbaren Materialien.
- Gasbehälter müssen an einem gut belüfteten Ort, vorzugsweise im Freien und fern von allen möglichen Zündquellen, wie offenen Flammen, Zündflammen, elektrischen Kochgeräten und entfernt von anderen Personen gewechselt werden.
- Rauchen ist bei der Handhabung von Gasbehältern verboten
- Falls aus Ihrem Gerät Gas entweicht (Gasgeruch), bringen Sie es sofort nach draußen an einen Ort mit guter Luftzirkulation und entfernt von entflammbaren Quellen, wo der Austritt identifiziert werden kann. Überprüfen Sie die Dichtheit Ihres Gerätes nur im Freien. Suchen Sie nie ein Leck mit einer Flamme, sondern benützen Sie hierzu eine Seifenlauge!
- Berühren Sie keine heißen Geräteteile. Lassen Sie das Gerät vollständig auskühlen, bevor Sie es lagern.
- VORSICHT: zugängige Teile können sehr heiß sein. Kinder vom Gerät fernhalten.
- Beim Nichtgebrauch lagern Sie das Gerät an einem sicheren, kühlen, trockenen und gut belüfteten Ort, außerhalb der Reichweite von Kindern.
- Wird das Lötgerät längere Zeit nicht genutzt oder wird es transportiert, muss der Gasbehälter immer abgeschraubt werden.

Montage und Betrieb

MONTAGE

Um das Gerät an einen Gasbehälter anzuschließen, gehen Sie wie folgt vor:
- Überzeugen Sie sich vor Anschluss des Gasbehälters, dass die Dichtung zwischen dem Gerät und dem Gasbehälter vorhanden und in einem guten Zustand ist (Siehe Teilezeichnung, Nr. 4).
- Überzeugen Sie sich, dass der Gasregler geschlossen ist (Siehe Teilezeichnung, Nr. 5).
- Die Gewinde an der Druckgaspackung und am Regelventil sind Rechtsgewinde. Schrauben Sie die Druckgaspackung im Uhrzeigersinn handfest in das Regelventil so dass die Verbindung dicht ist. Halten Sie dazu die Druckgaspackung senkrecht. Benutzen Sie für diese Verbindung kein Werkzeug.
- Stellen Sie sicher, dass die Verbindung dicht ist. Tauchen Sie das Gerät dazu für min. zwei Minuten komplett in einen Behälter mit Wasser unter. Bei Blasenbildung ist das Gerät undicht.
- Falls aus Ihrem Gerät Gas entweicht (Gasgeruch bzw. Blasenbildung beim Dichtheitstest), bringen Sie es sofort nach draußen an einen Ort mit guter Luftzirkulation ohne Zündquellen, wo das Leck gesucht und behoben werden kann. Überprüfen Sie die Dichtheit Ihres Gerätes nur im Freien. Suchen Sie nie ein Leck mit einer Flamme, sondern benützen Sie hierzu eine Seifenlauge! Halten Sie das Gerät so lange unter Beobachtung, bis das Gas vollständig entwichen ist.

Das Gerät ist jetzt fertig montiert.

VERWENDUNG

Gehen Sie wie folgt vor, um das Gerät anzuzünden bzw. um die Flamme einzustellen.
- 520854E: Stellen Sie den Luftzufuhrregulierungsring (Teilezeichnung, Nr. 7) wie gewünscht ein. Je höher die Luftzufuhr, desto heißer die Flamme. Zum Löten wählen Sie eine hohe Flammentemperatur. Für sonstige Applikationen kann eine niedrigere Flammentemperatur besser geeignet sein.
- Öffnen Sie den Gasregler ca. eine 1/4 Umdrehung gegen den Uhrzeigersinn und zünden Sie das Gerät sofort am Brenner mit der Piezo-Zündung (035555, 030813E/F) bzw. mit einem Gasanzünder (035501, 520854E) an.
- Durch drehen des Regelventil in (+) Plus-bzw. (-) Minus-Richtung (gegen den bzw. im Uhrzeigersinn) die Leistung des Gerätes so einstellen, dass eine volle/satte Flamme erreicht wird.
- Falls das Gerät kalt ist oder mit einer neuen Kartusche verwendet wird, kann eine unregelmäßige Flamme erzeugt werden bzw. kann Gas in flüssiger Phase austreten. Dies ist normal und deutet nicht auf einen Fehler hin. Die Flamme wird sich nach 2-3 Minuten bzw. nach aufwärmen des Geräts stabilisieren. Halten Sie das Gerät während dieser Phase waagrecht.
- Bei Arbeitsunterbrechungen das Geräteventil stets schließen, damit die Flamme erlischt und somit keine Gefahr darstellen kann.

BEENDIGUNG DER ARBEITEN – ABSTELLEN DES BRENNERS

- Nach Gebrauch zuerst das Geräteventil schließen.
- Gerät aber noch so lange verwenden bzw. nicht ablegen bis die restliche Gasmenge verbraucht und die Flamme erloschen ist.
- Nach dem Erlöschen der Flamme das Gerät abkühlen lassen, da gewisse Geräteteile bereits ab kurzem Gebrauch sehr heiß werden können.
- Wird das Lötgerät längere Zeit nicht genutzt oder wird es transportiert, muss der Gasbehälter immer abgeschraubt werden.

Wartung und Lagerung

AUSWECHSELN DER DRUCKGASPACKUNG

ACHTUNG: Wechseln Sie die Druckgaspackung nur im Freien bzw. in gut belüfteten Räumen!
- Das Geräteventil mit dem Einstellknopf (Teilezeichnung, Nr. 5) im Uhrzeigersinn schließen.
- Gerät aber noch so lange verwenden bzw. nicht ablegen bis die restliche Gasmenge verbraucht und die Flamme erloschen ist.
- Die verbrauchte Druckgaspackung gegen den Uhrzeigersinn vom Regelventil abschrauben.
- Vergewissern Sie sich dass das Geräteventil immer noch geschlossen ist.
- Vergewissern Sie sich dass die Dichtung am Regelventil nicht beschädigt oder verloren gegangen ist. Gegebenenfalls ist die Dichtung zu ersetzen.
- Schließen Sie die Druckgaspackung an das Gerät wie im Abschnitt "Montage" beschrieben an.

DICHTUNG

Stellen Sie sicher, dass die Gummidichtung intakt und in hervorragendem Zustand ist.

ALLGEMEINE WARTUNG

- Das Gerät ist Wartungsfrei.
- Die Düse bedarf keiner Reinigung.
- Keine Änderungen am Gerät vornehmen.
- Lassen Sie das Gerät bei einem Betriebsfehler von einer Fachwerkstätte reparieren, oder setzen Sie sich mit dem Hersteller in Verbindung. Adresse siehe unten.

LAGER- UND TRANSPORTBEDINGUNGEN

- Beim Nichtgebrauch lagern Sie das Gerät an einem sicheren, kühlen, trockenen und gut belüfteten Ort, außerhalb der Reichweite von Kindern.
- Die Druckgaspackung vor Sonneneinstrahlung schützen und nie einer Temperatur über 50°C aussetzen.
- Die Druckgaspackung nach Gebrauch nicht durchstoßen oder verbrennen.
- Die Druckgaspackung ist nicht wieder befüllbar und ist nach Verbrauch sachgemäß zu entsorgen.
- Wird das Lötgerät längere Zeit nicht genutzt oder wird es transportiert, muss der Gasbehälter immer abgeschraubt werden.

RECYCLING

Nicht mehr gebrauchsfähige Geräte zum Recyceln bei einer Wertstoffsammelstelle abgeben. Nicht mit dem Hausmüll entsorgen. Weitere Informationen erhalten Sie bei der dafür zuständigen Behörde. Entsorgen Sie die Verpackung in Übereinstimmung mit dem Materialtyp sowie den örtlichen, in Ihrem Gebiet geltenden Vorschriften.

Zeichenerklärung

= Achtung Heiß

= Bedienungsanleitung lesen

GB Introduction

Important: Read these instructions carefully so as to familiarise yourself with the appliance before connecting it to its gas container. Keep these instructions for future reference.

TECHNICAL SPECIFICATIONS

	Rofire (Art. 035501)	Rofire Piezo (Art. 035555)	Power Mapp (Art. 030813E/F)	Gas torch "Hot Pack" (Art. 520854E)
Appliance category:	Direct pressure of pressurised gas cartridge (gas mix)			
Flame temperature *	1,800 °C	1,950 °C	1,600 °C	1,800 °C
Operating temperature *	710 °C	750 °C	> 1250 °C	650 °C
Gas consumption during normal use	176 g/h (2.2 kW)	140 g/h (1.8 kW)	220 g/h (2.84 kW)	140 g/h (1.8 kW)
Injector diameter:	0.35 mm	0.25 mm	0.28 mm	0.30 mm
Gas cartridge	The torch may only be used with the following ROTHENBERGER disposable pressurised gas cartridges: Description / Art. no.: "Minigas 100" 035504; "Multigas 300" 035510; "Maxigas 400" 035570; "MAPP® Gas" 035551A/B/C. It can be dangerous to connect the appliance to other types of gas cylinders.			
* Temperature varies depending on the gas type used				

PART DESIGNATION (SEE FIGURES)

1. Pressurised gas cartridge
2. Gas cartridge threaded valve
3. Appliance / regulator valve
4. Seal
5. Gas regulator (adjustment knob)
6. Piezo ignition (035555, 030813E/F)
7. Air supply regulating ring (520854E)
8. Air supply holes (035501, 035555, 520854E)
9. Burner
10. Injector (not visible, lying inside)

The diagrams are for illustrative purposes only, the actual appliance may vary slightly. The manufacturer reserves the right to make changes without notice.

SCOPE OF USE

This appliance is designed for soldering. The appliance may be used only in accordance with the instructions in this manual and for no other purpose.

Safety instructions

- Check that the seal between the appliance and the gas container is in place and in good condition before connecting the gas container. (see Part Designation No. 4).
- Never use the appliance if it has damaged or worn seals.
- Never use the appliance if it is leaking, damaged or if it does not function properly.
- The appliance should be operated only in a well-ventilated room. Observe the national requirements:
  - for the supply of combustion air
  - and to prevent the accumulation of dangerous amounts of un-burnt gas.
- This device must be operated at a safe distance from inflammable substances. Maintain a safe distance from inflammable materials.
- Replace the gas tank at a well-ventilated place, preferably in the open and away from all possible ignition sources such as open flames, ignition flames, electric cooking devices and away from other persons.
- Smoking is prohibited when handling the gas containers.
- If gas escapes from the device (smell of gas), take the device outdoors immediately to a well-ventilated location away from sources of ignition, where the leak can be safely detected and repaired. Take the appliance outdoors before checking for leaks. Never check for leaks using a flame; always use a soapy solution!
- Do not touch any hot parts of the appliance. Let the device cool down fully before putting it away.
- CAUTION: Accessible parts can be very hot. Keep children away from the appliance.
- If the appliance is not to be used over longer periods, keep it in a safe, cool, dry and well-ventilated place out of the reach of children.
- The gas container must be detached if the appliance is not to be used over longer periods, or if it is to be transported.

Assembly and Operation

ASSEMBLY

Proceed as follows to connect the burner to a gas container:
- Before connecting the gas container, ensure that the seal between the device and the gas tank exists and is in good condition (see Part Designation No. 4).
- Ensure that the gas regulator is closed (see Part Designation No. 5).
- The threads on the pressurised gas cartridge and appliance valve are right handed threads. Screw the pressurised gas cartridge clockwise on to the appliance valve until the seal is airtight. Hold the pressurised gas cartridge upright when screwing it on to the valve. Do not use tools for this connection.
- Ensure that the connection is air-tight. To do this, immerse the appliance in water for at least two minutes. If there is bubble formation, the device is leaking.
- If gas escapes from the system (smell of gas or formation of bubbles during the leakage test), take the system outdoors immediately to a well-ventilated location away from sources of ignition where the leak can be safely detected and repaired. Take the device outdoors before checking for leaks. Never check for leaks using a flame; always use a soapy solution! Keep the appliance under observation until the gas has escaped from it fully.

The device is now assembled fully.

OPERATION

Proceed as follows to light the appliance or to adjust the flame:
- 520854E: Adjust the air supply regulating ring (Part Designation No. 7) as desired. The higher the air flow, the hotter the flame. Use a high flame temperature for soldering. For other applications a lower flame temperature can be more suitable.
- Open the gas regulator by approx. 1/4 turn in the anti-clockwise direction and ignite the device immediately on the burner with the piezo ignition (035555, 030813E/F) or with a gas lighter (035501, 520854E).
- Rotate the regulator knob (5) in the (+) plus or (-) minus direction (in anti-clockwise or clockwise direction) to adjust the output of the device until a full flame is produced.
- If the device is cold or if the device is operated with a new gas cartridge an irregular, unstable flame can be produced or 'flaring' may occur. This is normal and does not indicate a fault. The flame will stabilise within 2-3 minutes after the appliance has warmed up. Do not point the appliance upwards or downwards during this warm-up period.
- Always close the valve during breaks to extinguish the flame and prevent danger.

FINISHING WORK - EXTINGUISHING THE FLAME

- After using the device, first shut the valve.
- Be sure to burn off any gas remaining in the torch and be sure that the flame is extinguished before you put the device down.
- After the flame has gone out, allow the device to cool down completely as parts of the device can become very hot even if the device is only used for a short while.
- The gas container must be detached if the burner is not to be used over longer periods, or if it is to be transported.

Maintenance and Storage

CHANGING GAS CARTRIDGES

CAUTION: Change the pressurised gas cartridge only outdoors or in well-ventilated rooms!
- Shut the valve by turning the regulator knob (Part Designation No. 5) clockwise.
- Be sure to burn off any gas remaining in the torch and be sure that the flame is extinguished before you put the device down.
- Unscrew the spent pressurised gas cartridge from the appliance valve by turning it anti-clockwise.
- Ensure that the valve is closed.
- Ensure that the seal in the regulator valve is in place and is undamaged. Replace the valve if necessary.
- Connect the pressurised gas cartridge to the device as described in the "Assembly" section.

SEAL

Ensure that the rubber seal is intact and in excellent condition.

GENERAL MAINTENANCE

- The device does not require any maintenance.
- The injector does not require any cleaning.
- Do not make any changes to the device.
- If the appliance develops a fault, have it repaired at a competent workshop or contact the manufacturer. The address is given at the bottom.

STORAGE AND TRANSPORT

- If the appliance is not to be used over longer periods, keep it at a safe, cool, dry and well-ventilated place out of the reach of children.
- Protect the pressurised gas cartridge from sunlight and never expose the gas cartridge to temperatures above 50°C.
- Do not pierce or burn the pressurised gas cartridge even after use.
- The pressurised gas cartridge is not refillable and must be disposed of properly after use.
- The gas container must be detached if the burner is not to be used over longer periods, or if it is to be transported.

RECYCLING

Worn out tools must be recycled at a suitable recycling facility. Do not dispose of in the household waste. For further information, please contact the responsible authorities. Please dispose of the packaging material in accordance with the material type as well as the local regulations in force in your area.

Symbols used in this manual

= Caution Hot

Read the operating instructions

FR Introduction

Important : Lire attentivement l avec l'appareil avant de raccord d'utilisation pour pouvoir la re

CARACTERISTIQUES TECHNIQU

	Rofire (réf. 035501)	
Catégorie d'appareil	Press	
Température de la flamme *	1800 °C	
Température d'exploitation *	710 °C	
Consommation de gaz durant l'exploitation normale	176 g/h (2,2 kW)	
Diamètre de la buse	0,35 mm	
Cartouche à gaz	Cet cartouch	
* La température varie en fonction du type de gaz utilisé	d'es	

DÉSIGNATION DES PIÈCES (VOIR

1. Cartouche de gaz sous pression
2. Soupape filetée de la cartouche de g
3. Soupape de l'appareil/soupape de r
4. Joint
5. Régulateur de gaz (bouton de réglag
6. Bouton d'allumage piezo (035555, 0
7. Anneau d'amenée d'air (520854E)
8. Trous d'amenée d'air (035501, 0355
9. Brûleur
10. Buse (non visible, située à l'intérieur)

Il est possible que certains détails des exactement à l'appareil livré. Le fabricant s sans avertissement préalable.

CHAMP D'APPLICATION

Cet appareil est destiné au brasage. Cet du présent mode d'emploi et pour aucun

Consignes de sé

- Assurez-vous avant le raccordement du ré et le réservoir de gaz est présente et qu'el
- N'utilisez aucun appareil dont les joints so
- N'utilisez pas d'appareil qui fuit, qui est en
- Le poste de soudage doit uniquement être sont applicables ici
  - pour l'alimentation avec de l'air de com
  - pour éviter la concentration de masses
- Cet appareil est à utiliser à distance suffisa sécurité avec les matériaux inflammables.
- Les réservoirs à gaz doivent être remplacés e et à l'écart de toutes sources d'inflammat d'allumage ou des appareils de cuisson él
- Il est interdit de fumer lors de la manipulati
- Si du gaz s'échappe de l'appareil (odeur d endroit bien aéré et éloigné de toute source d uniquement l'étanchéité de l'appareil en pl une flamme, utilisez plutôt une solution de
- Ne pas toucher les éléments brûlant de l'a le remiser.
- PRUDENCE : des pièces accessibles pe approcher l'appareil.
- Conserver l'appareil lorsqu'il n'est pas utili de portée des enfants.
- Si le chalumeau de brasage n'est pas utilise de gaz doit être systématiquement dévisse

Montage et utilis

MONTAGE

Procédez comme indiqué ci-dessous pour
- Assurez-vous avant le raccordement d l'appareil et le réservoir de gaz est présen 4).
- Assurez-vous que le régulateur de gaz es
- Les filets situés au niveau de la cartouche Visez manuellement la cartouche dans la afin que l'étanchéité soit assurée. Pour ce f pour ce raccordement.
- Assurez-vous que le raccord est bien étan eau. 2 minutes dans un récipient contenan pas étanche.
- Si du gaz s'échappe de l'appareil (odeur mettez-le immédiatement dehors, dans u afin de rechercher et de remédier à la fui air. Il est impératif de ne jamais recherch de savon ! Maintenez l'appareil sous surv L'appareil est maintenant prêt à fonctionne

UTILISATION

Procédez de la façon suivante pour allume
- 520854E : Réglez l'anneau d'amenée d l'amenée d'air est importante, plus gran vous conseillons de régler une température température plus basse de la flamme est
- Ouvrez le régulateur de gaz d'environ 1/4 t et allumez sans attendre le brûleur à l'aid avec un allume-gaz (035501, 520854E).
- En tournant la vanne de réglage (5) dans le des aiguilles d'une montre), la puissance flamme pleine.
- Si l'appareil est froid ou qu'il est utilisé av produite soit irrégulière ou alors que le constitue aucune défaillance. La flamme s de l'appareil. Pendant ce temps, mainte
- Toujours fermer la soupape de l'appareil p et ne constitue ainsi aucune source de d

ACHEVER LES TRAVAUX - COUP

- Après l'utilisation, commencer par referm
- Utilisez l'appareil jusqu'à ce que le gaz re flamme ; ne déposez jamais l'appareil sa
- Après l'extinction de la flamme, faire refro devenir très chaudes même après une co
- Si le chalumeau de brasage n'est pas utilise de gaz doit être systématiquement dévis

Entretien et stock

REMPLACEMENT DE LA CARTOU

ATTENTION : remplacez uniquement la ca aérées !
- Fermer la soupape de l'appareil en tourna sens des aiguilles d'une montre.
- Utilisez l'appareil jusqu'à ce que le gaz resta ne déposez jamais l'appareil sans surveil
- Dévisser la cartouche de gaz sous pressi des aiguilles d'une montre.
- S'assurer que la soupape de l'appareil est
- S'assurer que le joint de la soupape de ré convient de la remplacer.
- Raccordez la cartouche à l'appareil comm

JOINT

Assurez-vous que le joint en caoutchouc

MAINTENANCE GENERALE

- L'appareil est sans entretien.
- La buse ne nécessite aucun nettoyage.
- Ne pas effectuer de modifications sur l'a
- En cas d'erreur d'exploitation, nous vous ou de contacter le fabricant. Adresses,

CONDITIONS DE STOCKAGE ET D

- Conserver l'appareil lorsqu'il n'est pas u hors de portée des enfants.
- Mettre la cartouche de gaz sous pressio une température supérieure à 50°C.
- Ne percer, ni brûler la cartouche de gaz
- La cartouche de gaz sous pression ne p en bonne et due forme après l'utilisation
- Si le chalumeau de brasage n'est pas u récipient de gaz doit être systématiquem

RECYCLAGE

Remettre les appareils inutilisables à un c pas jeter dans les déchets ménagers. Des des autorités compétentes. Jetez les emb prescriptions locales applicables dans vo

Explication des s

= Attention brûlant